WCS200 系列多功能电流时间继电器

◆概述

WCS200 系列多功能电流时间继电器，适用于高压 35kv，10kv 或低压 400v 线路及电动机，作为过电流保护设备。本系列继电器具备过电流延时保护、短路速断保护及启动延时保护等功能。调节方便，检测精度高，是高低压系统简便可靠的多功能电电流时间继电器。

◆技术特性

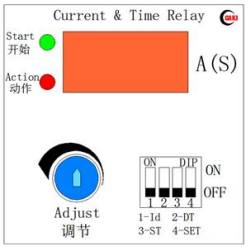

额定电流：1A,5A,DC75mv，4-20mA
电流控制范围：Id（0~120% Ie），返回 Id-0.1A；电流精度：0.5%
过流动作延时调节范围：0.0-99.9s，0.00-9.99s
启动延时调节范围：0~99.9s；调节级差：0.1s
延时精度：0.5%（0-20ms 考虑继电器动作时间）
工作电源：AC，DC220V（极限 85~265V）或 DC24V
输出：2 常开或 1 转换，额定功率阻性负载 AC220V，3A(纯阻性负载)
　　注：输出接点为信号接点，当驱动大负载（特别是感性负载）时，需要外接中间继电器。
体积：48×48×90mm²
安装方式：基座（导轨）式或面板（嵌入）式

◆主要产品型号规格

WCS2□□-□□□□□

- 安装方式：J：基座式(导轨式)　Q：嵌入式（面板式）
- 辅助电源：F1:AC/DC220V(范围30~265V)　F2:DC24V
- 接点类型：1Z:一转换接点　2H:二常开接点　2C:1常开+1常闭
- 延时时间：S1:0.0-99.9s　S2:0.00-9.99s　SN:用户自定
- 信号电流：X1:0-1A　X2:0-5A　X3:0-75mv　X4:4-20mA　X5:用户自定
- 测量类型：1：直流信号　2：交流信号
- 动作判据：1：过电流(启动+动作延时)　2：过电流(动作+返回延时)
- 数显电流时间继电器

订货型号例：
WCS212-X2S11ZF1J
过流时间继电器（1 转换接点，基座式），适用于电动机启动及过流保护

WCS222-X2S22HF1Q
过流时间继电器 （2 常开接点，嵌入式），

◆原理框图

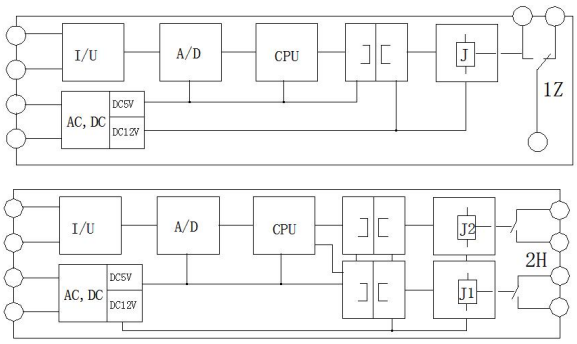

◆端子接线

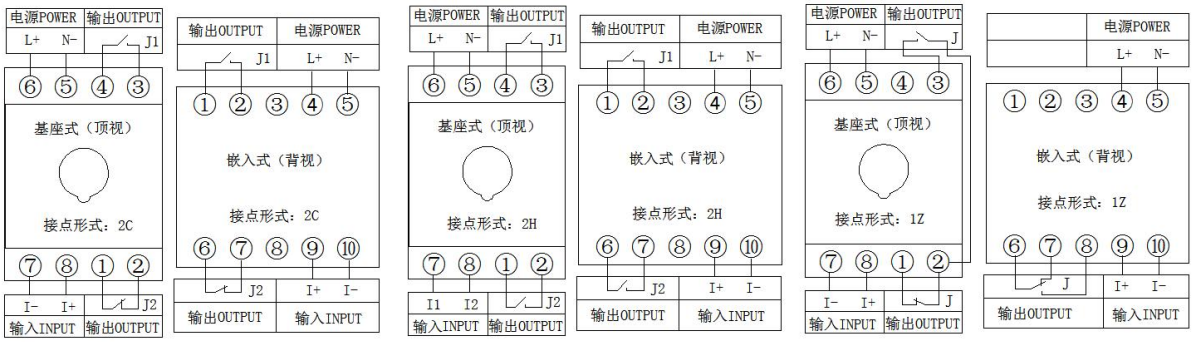

◆继电器定值查看及设置操作

1，调节及 DIP 开关定义
面板上具备调节旋钮，4 位选择设置 DIP 开关
DIP 开关位置 1 为电流动作设置值 Id；
DIP 开关位置 2 为动作延时时间设置值 DT；
DIP 开关位置 3 为启动延时时间设置值 ST，
　若为 WCS22X,ST 为返回延时。
DIP 开关位置 4 为设置使能开关 SET。
DIP“NO”位置有效，“OFF”位置无效

2，查看设置值
查看某项设置值时，将该位拨至“NO”位，数字显示该项设置值，查看完后将该位恢复至“OFF”位。

查看 Id　　查看 DT　　查看 ST

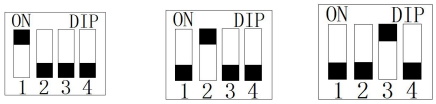

注：启动闭锁延时：躲过电动机启动电流的时间，在这个时间段内闭锁继电器输出。
　　动作延时：当被测电流大于动作设定值，延时动作时间。
　　开始指示灯：闭锁延时或动作延时时开始指示灯闪亮，延时结束灭。
　　动作指示灯：当继电器动作或延时达到设定时间时亮，同时继电器动作输出。
　　设定调节：位开关最好用小一字螺丝刀拨动，调节时缓慢转动调节旋钮至设置值，按设置调节 3 的方法调节。
订货：订货时请注明型号或特殊要求，数量等信息。

3,设置调节
将 DIP4 拨至“NO”位，设置某项定值时将该项 DIP 开关拨至“NO”位。数码显示该项需要的设置值，旋动调节旋钮，数字变化，当旋到所需要的值时，再将该项 DIP 拨至“OFF”位，将 DIP4 拨至“OFF”位置，设置值被保存。
注：电流动作设定值 Id 为电流互感器一次值。

调节 Id　　调节 DT　　调节 ST　　设置完成

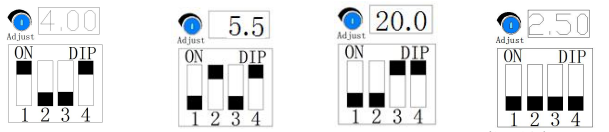

4.0A　　5.5s　　20.0s　　正常测量 2.5A